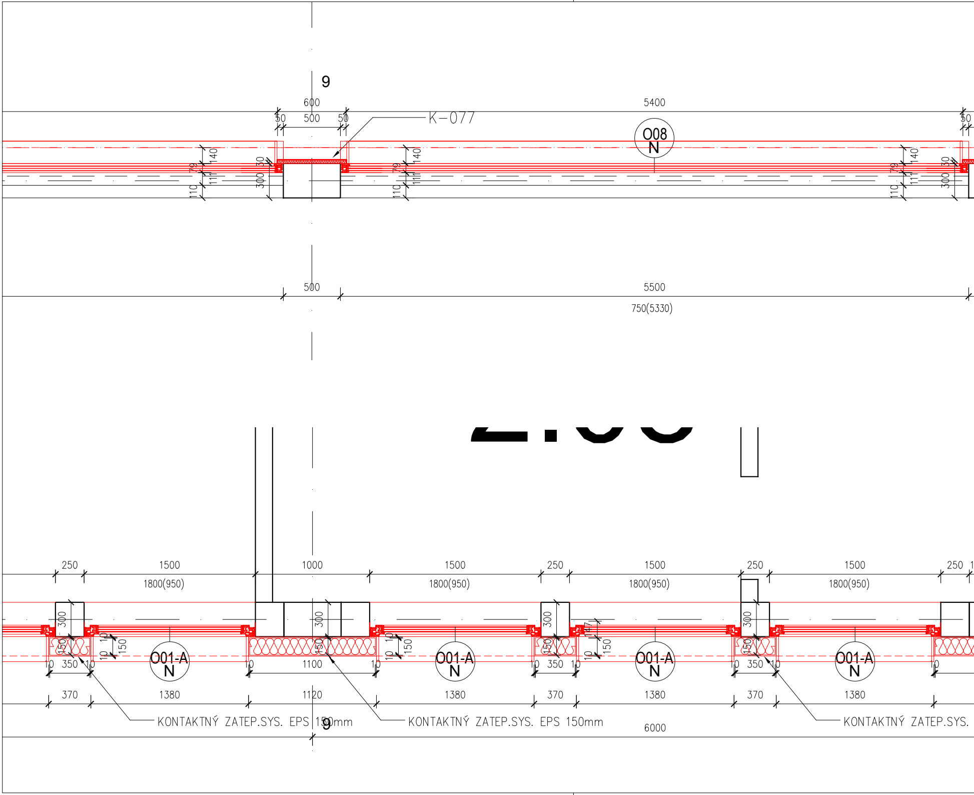
9
600
50
500
50
K–077
5400
O08
N
140
79
30
300
111
110
500
5500
750(5330)
250
1500
1800(950)
1000
300
150
10
350
370
1380
1100
1120
O01-A
N
KONTAKTNÝ ZATEP.SYS. EPS 150mm
KONTAKTNÝ ZATEP.SYS. EPS 150mm
KONTAKTNÝ ZATEP.SYS.
6000
9

REZ 2-2´

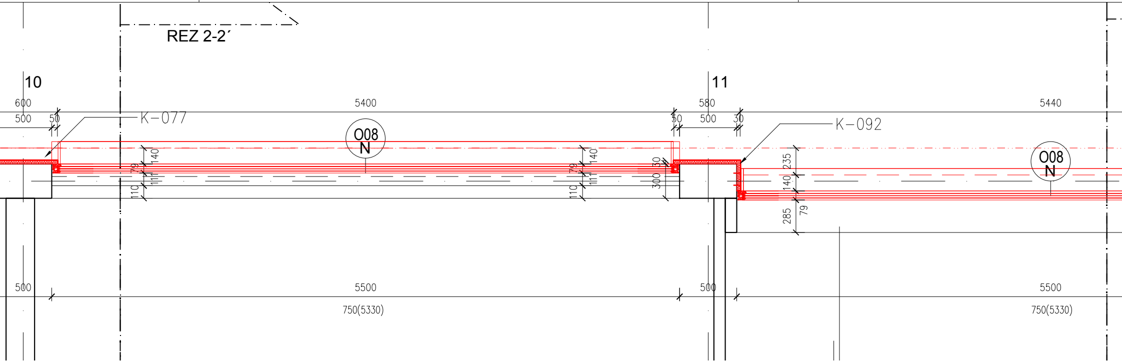
10
11
600
500
50
5400
580
500
50
30
5440
K-077
K-092
O08
N
O08
N
140
79
111
110
140
79
111
110
30
300
235
140
285
79
500
5500
500
5500
750(5330)
750(5330)

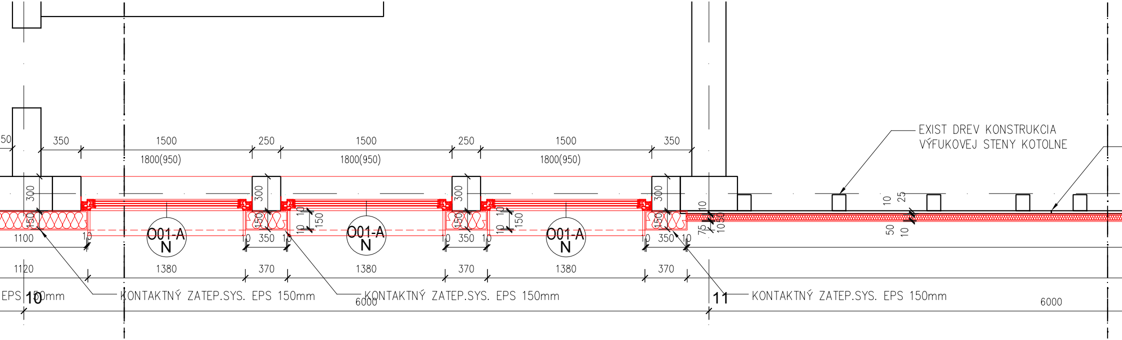
50
350
1500
250
1500
250
1500
350
1800(950)
1800(950)
1800(950)
300
300
300
300
150
150
150
150
10
10
150
10
10
150
O01-A
N
O01-A
N
O01-A
N
1100
10
10
350
10
10
350
10
10
350
10
1120
1380
370
1380
370
1380
370
EPS 150mm
KONTAKTNÝ ZATEP.SYS. EPS 150mm
KONTAKTNÝ ZATEP.SYS. EPS 150mm
KONTAKTNÝ ZATEP.SYS. EPS 150mm
10
11
6000
6000
EXIST DREV KONSTRUKCIA
VÝFUKOVEJ STENY KOTOLNE
10
25
50
10
75
10
50

REZ 3-3´

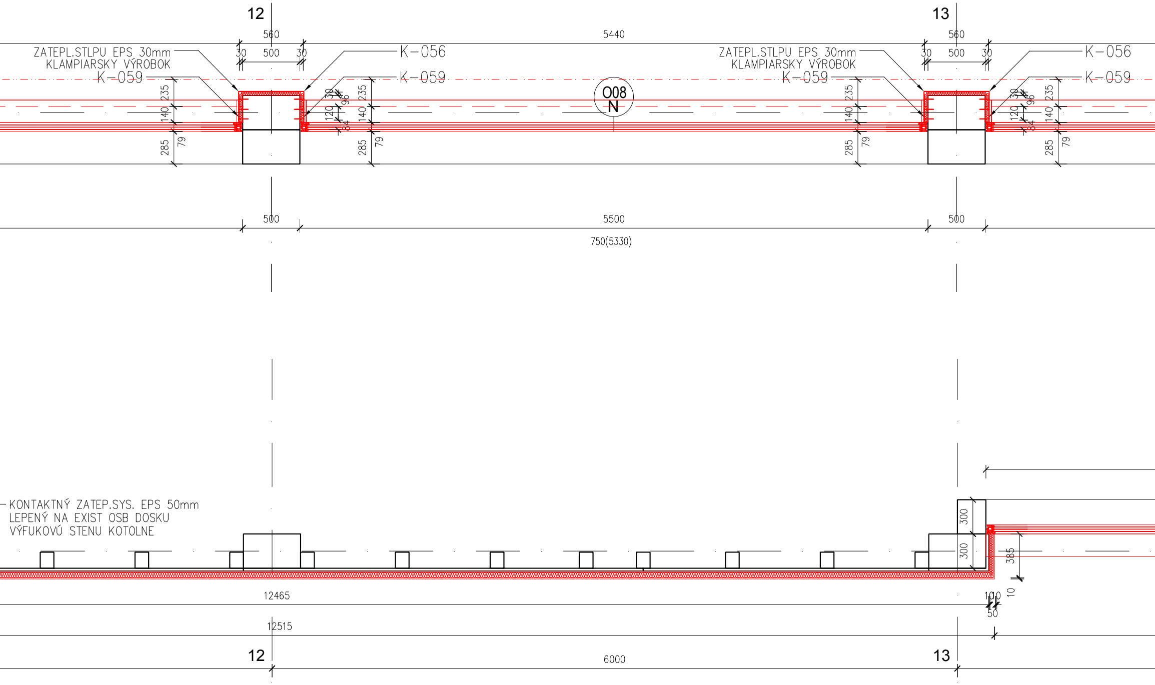
12
13
560
5440
560
30
500
30
30
500
30
ZATEPL.STLPU EPS 30mm
KLAMPIARSKY VÝROBOK
K–059
K–056
K–059
ZATEPL.STLPU EPS 30mm
KLAMPIARSKY VÝROBOK
K–059
K–056
K–059
O08
N
235
140
285
79
120
30
96
84
500
5500
500
750(5330)
KONTAKTNÝ ZATEP.SYS. EPS 50mm
LEPENÝ NA EXIST OSB DOSKU
VÝFUKOVÚ STENU KOTOLNE
300
300
385
10
12465
12515
100
50
12
13
6000

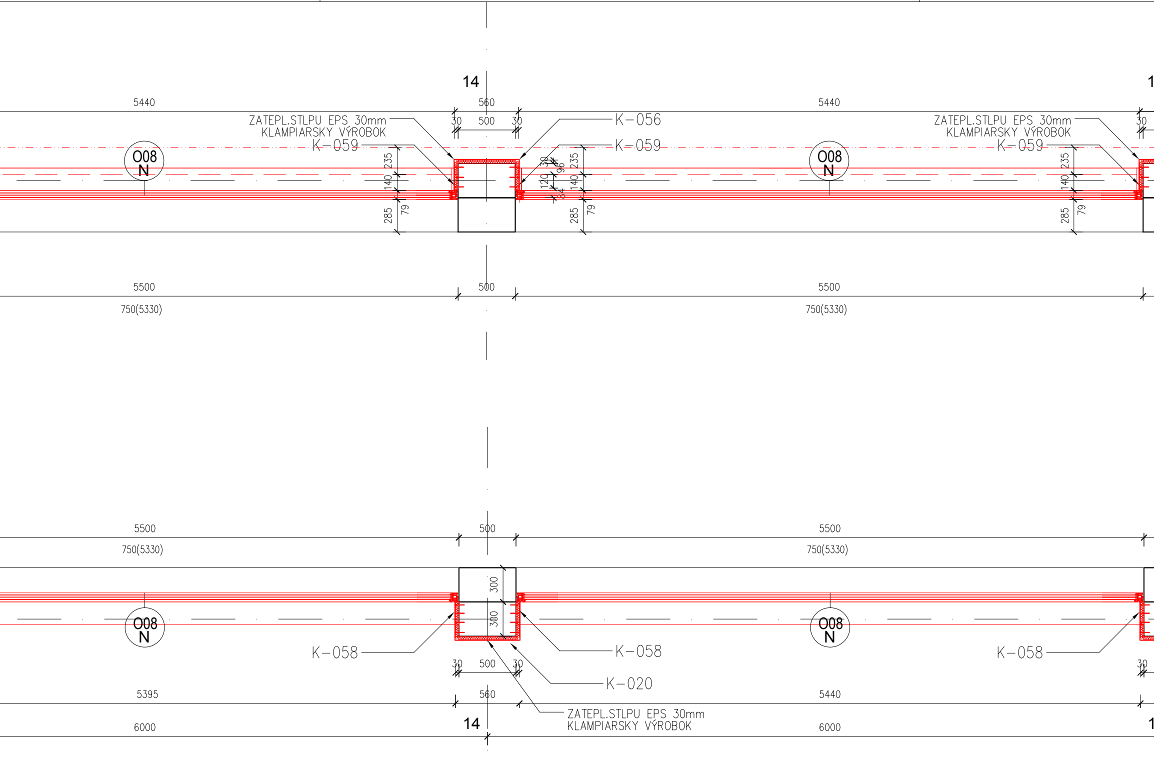
14
5440
560
5440
30
500
30
ZATEPL.STLPU EPS 30mm
KLAMPIARSKY VÝROBOK
K–059
K–056
K–059
O08
N
235
140
79
285
30
96
120
84
5500
500
5500
750(5330)
750(5330)
5500
500
5500
750(5330)
750(5330)
300
300
K–058
K–058
K–058
K–020
30
500
30
5395
560
5440
ZATEPL.STLPU EPS 30mm
KLAMPIARSKY VÝROBOK
6000
14
6000

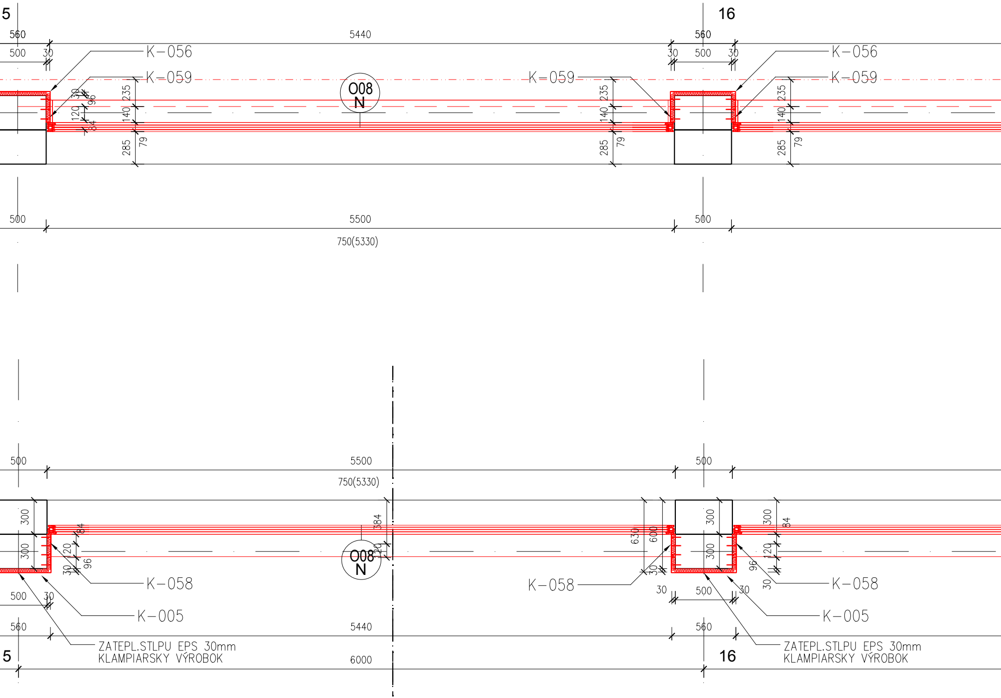
5
16
560
5440
560
500
30
30
500
30
K–056
K–059
K–059
K–056
K–059
O08
N
30
30
96
120
84
235
140
285
79
235
140
285
79
235
140
285
79
500
5500
500
750(5330)
500
5500
500
750(5330)
300
300
84
20
96
30
384
120
O08
N
630
600
30
300
300
300
84
120
96
30
K–058
K–058
K–058
500
30
30
500
30
K–005
K–005
560
5440
560
ZATEPL.STLPU EPS 30mm
KLAMPIARSKY VÝROBOK
ZATEPL.STLPU EPS 30mm
KLAMPIARSKY VÝROBOK
5
6000
16

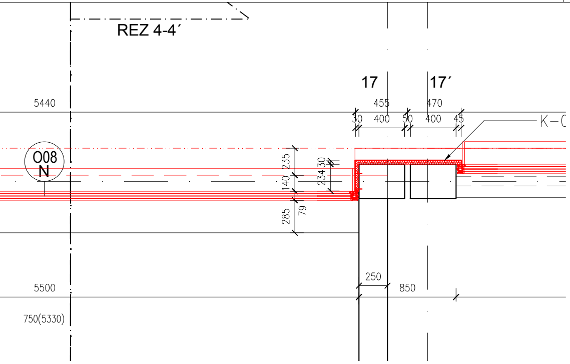
REZ 4-4´
17
17´
455
470
30
400
50
400
45
K–
5440
008
N
235
140
285
234
30
79
250
850
5500
750(5330)

PÔDORYS 2NP – ČASŤ A/9–17

LEGENDA

EXISTUJÚCE KONŠTRUCKIE

— EXISTUJÚCE NOSNÉ KONŠTRUCKIE

▨ EXISTUJÚCI STENOVÝ PANEL

NOVÝ STAV

🟥 TEPELNÁ IZOLÁCIA

🟥 STENOVÝ PANEL, HR.120mm

🟥 YTONG, HR.300mm

🟥 ŽELEZOBETÓN

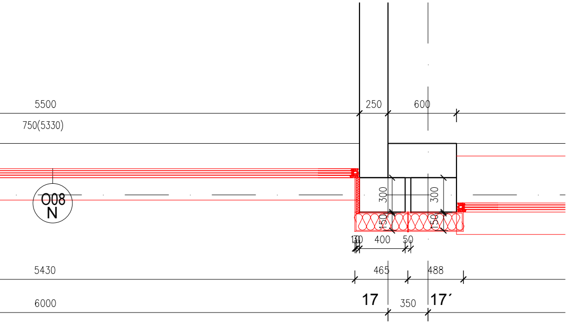
5500
750(5330)
250
600
008
N
300
300
150
150
130
400
50
465
488
5430
6000
17
350
17´

PÔDORYS 2NP – ČASŤ G/9–17

S

Autori návrhu: ING.ARCH. MIROSLAV MARKO, M.ARCH

Spolupráca: Ing.arch. Zuzana Kováčová

Zodp. projektant	Vypracoval/Kreslil	H.I.P.	Kontroloval
Ing.arch.M.Marko	Ing.arch.Z.Kováčová	Ing.arch.M.Marko	Ing.arch.M.Marko

Investor: McCarter, a.s.
Bajkalská 1496/25, 821 01 Bratislava

Stavba: Zateplenie plniarne nealkoholických nápojov
Budovatelská ul. 7, Dunajská Streda

Stavebný objekt:

Časť: E.1 Architektonicko–stavebné riešenie

Výkres: Nový stav–Pôdorys 2NP A/9–17,G/9–17

SMF MARKO

Stupeň PD:	DSP
Kraj:	Trnavský
Okres:	Dunajská S.
Obec:	Dunajská S.
Dátum	01/2019
Počet formát.	11XA4
Mierka:	Por. č.v.
1:25	18